PRESSURIZADOR PERIFÉRICO

PPR 30-30

MANUAL DE INSTALAÇÃO

LINHA DE BOMBAS

RW

UMA SOLUÇÃO PARA CADA NECESSIDADE

ÍNDICE

Apresentação..... pág. 3

1. Avisos de Segurança..... pág. 4

2. Características do Produto..... pág. 5

3. Parâmetros Técnicos..... pág. 5

4. Diagrama Esquemático de Instalação..... pág. 6

5. Precauções de Instalação e Segurança..... pág. 7

6. Manutenção..... pág. 13

7. Problemas e Soluções..... pág. 15

8. Garantia..... pág. 19

9. Contato..... pág. 19

Apresentação
Parabéns, você acaba de adquirir um produto fabricado com os mais altos padrões de qualidade e tecnologia Rowa. Nosso pressurizador oferece ótimo rendimento, com menor consumo de energia elétrica, ideal para solucionar problemas de pressão de água.

Agradecemos por escolher nossos produtos, por favor, leia o manual de operação e guarde-o para eventuais consultas.

ATENÇÃO!

- Garanta que a bomba esteja devidamente aterrada antes de operá-la, e que esteja equipada com dispositivo contra fuga de energia;
- É estritamente proibido tocar na bomba durante a operação;
- É estritamente proibido utilizar o equipamento sem água.

Aviso de Pressão
- O sistema no qual a bomba opera deve ser compatível com a pressão máxima da bomba.

Aviso Elétrico
O sistema elétrico deve ter proteção de acordo com as normas vigentes.

Aviso de Modificação
- Caso a bomba seja alterada, modificada e/ou utilizada de maneira incorreta, que esteja em desacordo com o manual de instruções, o fabricante reserva-se ao direito de não fornecer garantia e não se responsabiliza por nenhum dano causado pelo equipamento.
- O fabricante reserva-se ao direito de modificar o equipamento caso exista a necessidade, desde que não afete as características básicas do equipamento.

1. AVISOS DE SEGURANÇA

Neste manual estão contidas as instruções gerais para a utilização e instalação do pressurizador RW PPR 30-30. Estas instruções contêm diretrizes básicas que devem ser seguidas para garantir a proteção do equipamento e da instalação.

É recomendável a presença de um técnico especializado no momento da instalação do equipamento, afim de evitar acidentes ou irregularidades.

As normas de segurança contidas neste documento estão marcadas com os símbolos:

IMPORTANTE **PRECAUÇÃO**

A utilização da bomba está vinculada às regras normativas da legislação local.

A ROWA® não se responsabilizará por incidentes ou danos ocorridos por negligência ou não cumprimento das instruções descritas neste manual e/ou na placa de identificação anexa ao equipamento. O fabricante também não se responsabilizará por eventuais danos provocados pelo uso inapropriado do produto.

A análise técnica do equipamento, bem como o suporte técnico referente ao mesmo, deverão ser realizados por alguma das Assistências Técnicas Autorizadas da ROWA do Brasil Industria e Comercio de Bombas Ltda.

- A instalação deste produto deve ser executada por instalador qualificado;
- Garanta que o equipamento esteja corretamente instalado antes de operá-lo;
- O equipamento não deve ser tocado/manuseado durante a operação;
- O equipamento não pode ser utilizado sem água;
- Pessoas não capacitadas não devem ser autorizadas a realizar a limpeza ou a manutenção deste produto sem supervisão.

2. CARACTERÍSTICAS DO PRODUTO

O pressurizador PPR 30-30 consiste em motor assíncrono e têm a função autoescorvante.

Está equipado com sistema de controle automático que só entra em operação quando a válvula de saída é acionada (durante o consumo) e desativa quando a mesma é fechada (sem consumo), sem a necessidade de corte de energia ou desligamento do disjuntor.

Possui vedação mecânica entre o pressurizador e o motor, garantindo vedação estática do conjunto.

O equipamento pode coleta dados de fluxo e pressão através do fluxostato e do pressostato e ligar/desligar automaticamente após a análise da placa de circuito.

Condições de funcionamento:

- A temperatura ambiente não deve exceder 40°C;
- A temperatura da água não deve exceder 50°C;
- O valor médio do PH da água deve estar entre 6,5 - 8,5;
- O tamanho das partículas não deve exceder 0,2 mm;
- O volume de impurezas na água não deve exceder 0,1%;
- A tensão e a frequência da fonte de alimentação devem atender às características indicada na placa de identificação do pressurizador;
- A tolerância de tensão do equipamento é de ± 10% do valor nominal;
- Comprimento do cabo: 1,5m.

3. PARÂMETROS TÉCNICOS

Modelo RW	Potência		Tensão (V)	Corrente (A)	Vazão Máxima (l/h)	Pressão Máxima (m.c.a)	Conexão (BSP)	Peso (kg)
	kW	HP						
PPR 30-30	0,25	0,34	127 / 220	3,2 / 1,9	2.200	30	1”	9,6

4. DIAGRAMA ESQUEMÁTICO DE INSTALAÇÃO

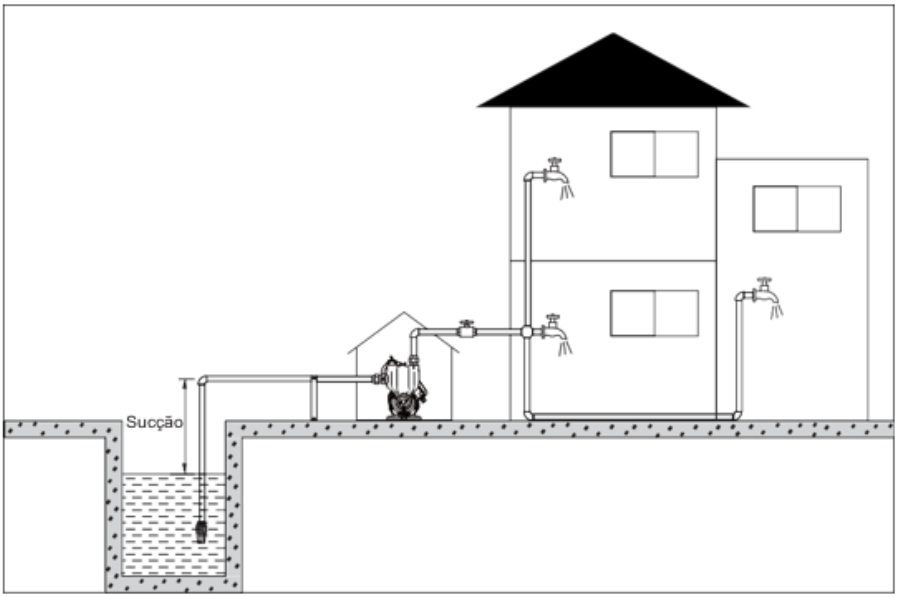

Recalque de água do reservatório

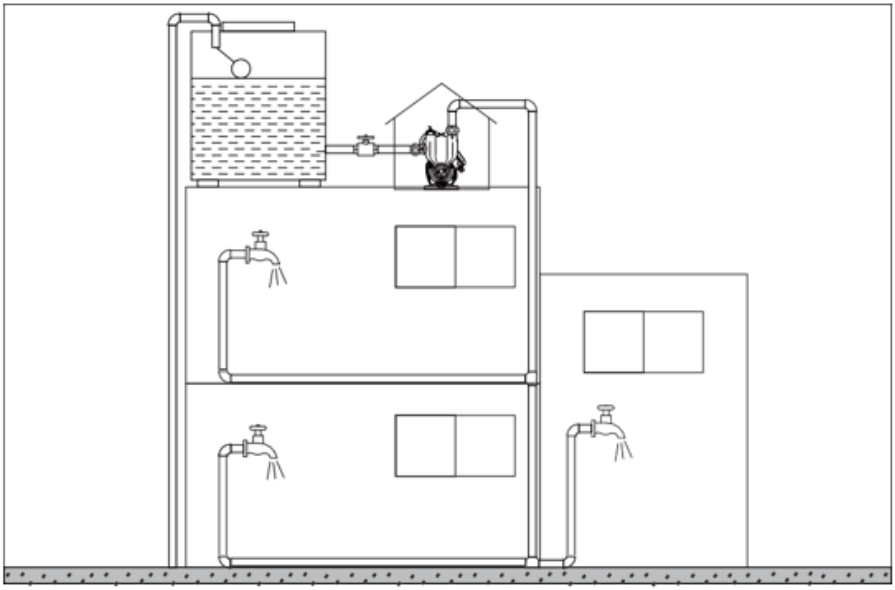

Recalque de água do reservatório

5. PRECAUÇÕES DE INSTALAÇÃO E SEGURANÇA

De acordo com a NBR 5410, toda instalação deve conter um dispositivo diferencial residual (DR), para proteger o usuário e o equipamento contra fuga de corrente, não sendo superior a 30 mA. Visto que o pressurizador é composto de um motor elétrico o mesmo deve estar interligado a um sistema de aterramento que esteja em conformidade

A instalação elétrica deve ser realizada por eletricista certificado, de acordo com especificações e padrões locais de segurança.

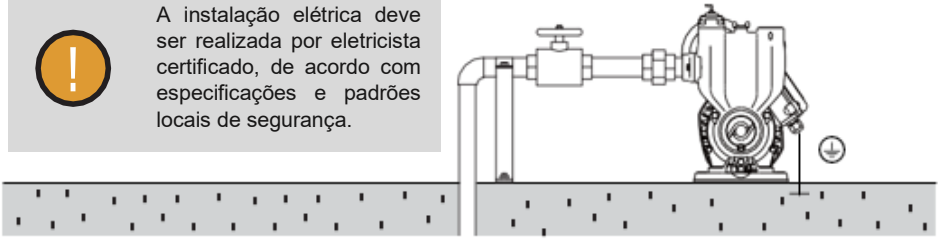

com as normas vigentes.

Caso a bomba esteja funcionando e seja necessário mudar o local de instalação ou se houver outra ação que exija o manuseio do equipamento, você deve primeiro desconectá-lo da fonte de energia.

Nunca transporte ou eleve o equipamento segurando pelo cabo elétrico. Isso pode danificá-lo, causar vazamento ou choque elétrico.

Para maior segurança, qualquer tipo de manutenção deve ser conduzido por um profissional qualificado.

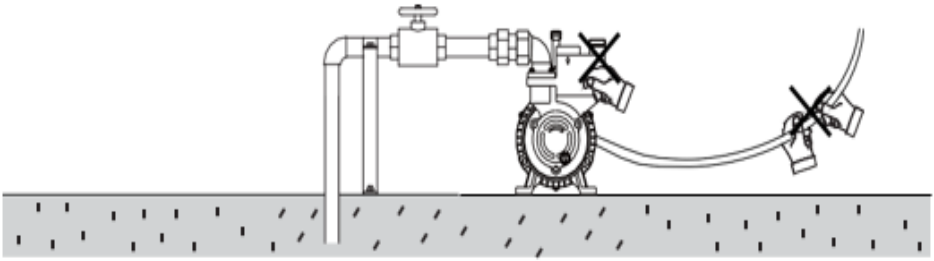

Este equipamento deve ser utilizado apenas para pressurizar água ou líquido similar. É estritamente proibido utilizá-lo para pressurizar qualquer material inflamável, gaseificável e/ ou explosivo, como gasolina, álcool, etc.

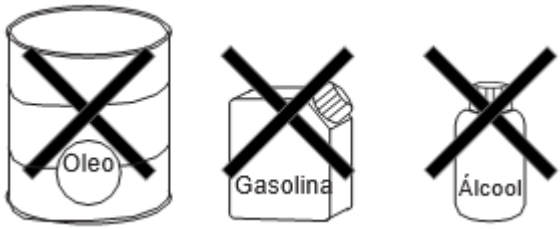

O pressurizador deve ser instalado em local arejado e seco. A proteção externa do motor deve ser utilizada a fim de evitar a exposição do equipamento à intempere, para que não ocasione no desgaste/envelhecimento precoce de seus componentes e possivelmente resulte em vazamentos. O motor não é a prova d'água e nunca deve ser submerso em qualquer líquido. Não permita que entre água diretamente no motor, pois a umidade pode danificar o isolamento do enrolamento e causar acidente de vazamento.

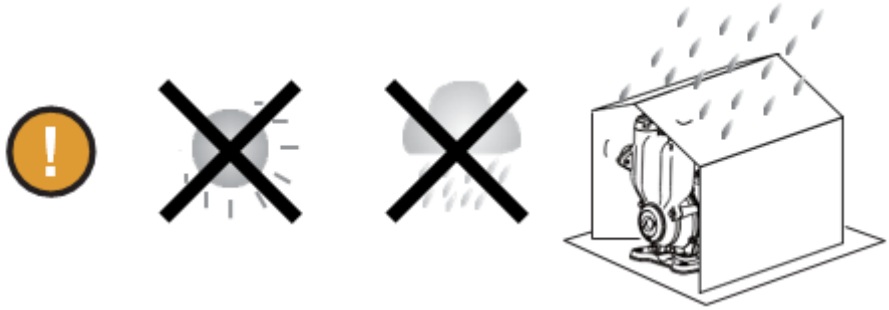

Mesmo nos períodos de baixas temperaturas, não cubra o motor ou bomba com materiais inflamáveis, pois irá inibir a ventilação e dissipação de calor, podendo ocasionar em focos de incêndio.

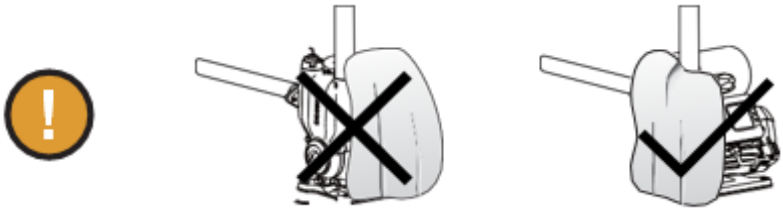

Antes da instalação e uso, verifique se o pressurizador foi danificado durante o transporte ou o armazenamento, assim como o cabo, encaixe de saída, plug de tomada, etc. Checar se a resistência de isolamento é maior que 50MΩ	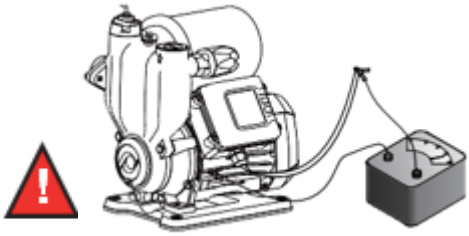
O pressurizador deve ser instalado de modo que os encanamentos de entrada e saída estejam fixados por estruturas de suporte e não apenas pelo corpo do equipamento.	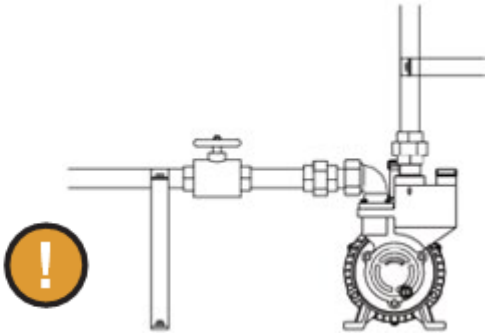
Verifique o nível da água para não expor a válvula de retenção ou a extremidade inferior do tubo de entrada acima da superfície da água. Ao instalar a entrada de água, certifique-se de que a altura do tubo de entrada não exceda a altura da entrada do pressurizador, ou isso causará dificuldade de sucção.	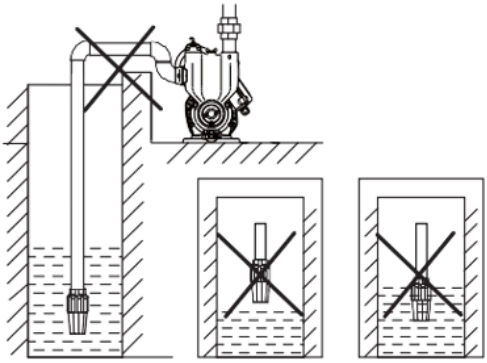

Utilize tubulação térmica para conectar a válvula de retenção à entrada do pressurizador. As conexões devem ser seladas sem qualquer vazamento.

A saída de água deve ser conectada firmemente no equipamento para evitar que respingos no motor causem fuga de eletricidade. Ao usar flexíveis, atente-se à tolerância de temperatura e evite dobras.

Após conectar a tubulação de entrada do pressurizador, verifique se a válvula de retenção está imersa na água.

Para garantir o uso adequado do equipamento, o filtro e a válvula de retenção devem estar à pelo menos 30 cm do fundo do reservatório.

O funcionamento do equipamento poderá ser comprometido caso lama e/ou areia sejam absorvidas junto com a água.

É recomendável que a instalação das tubulações seja o mais curta possível, evitando conexões.

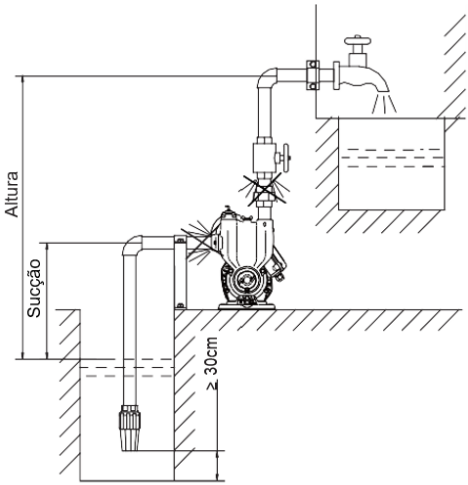

Ao utilizar o equipamento pela primeira vez, certifique-se de que o corpo do pressurizador esteja preenchido com água antes de conectá-lo à fonte de energia, evitando a operação a seco.

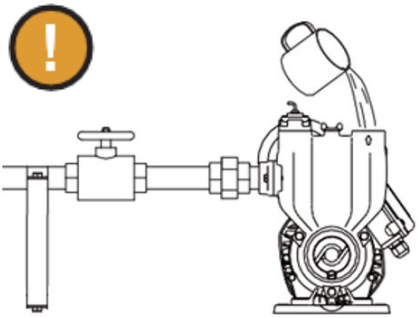

O pressurizador deve ser ligado antes do uso e o tempo não deve exceder 10s, pois a operação a seco de longo prazo danificará o selo mecânico.

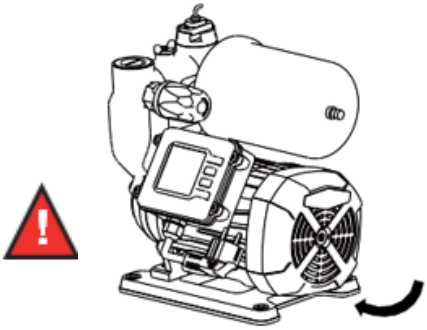

Antes de acionar o equipamento, utilize uma chave de fenda para alternar as pás do ventilador e verifique se o pressurizador gira suavemente.\

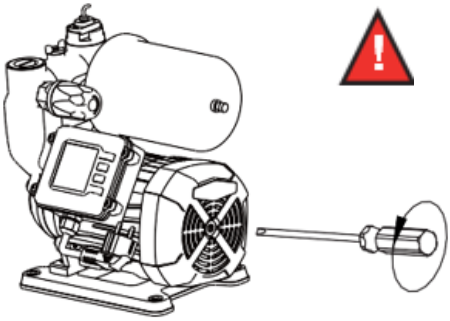

O pressurizador deverá ser instalado sobre superfície impermeável com drenagem externa, para evitar problemas com eventuais vazamentos das conexões.

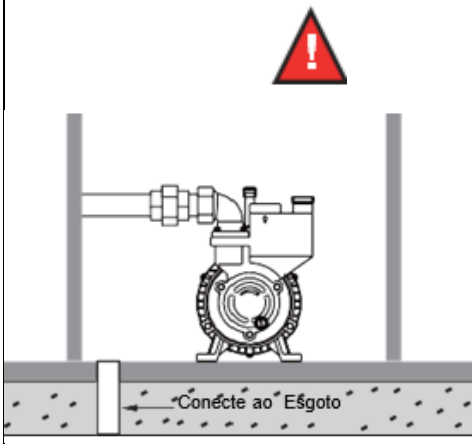

O pressurizador deve ser instalado em locais de fácil acesso para verificação e manutenção. No caso de acomodações estreitas, instale o pressurizador de acordo com a figura abaixo, de modo que o compartimento do ventilador esteja a uma distância mínima de 25 cm da parede, facilitando a dissipaçã o de calor.

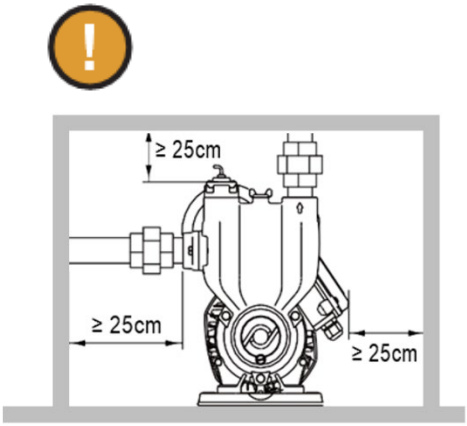

Você deve evitar o uso do pressurizador fora de suas especificações, desta forma evita que o pressurizador seja danificado devido à sobrecarga.

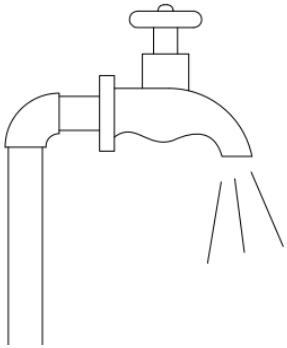

Caso seja necessário alongar ou substituir o cabo original, utilize um cabo com as mesmas características, ou com especificações que excedam os originais, atentando-se para que a conexão esteja firme, impermeável e isolada.

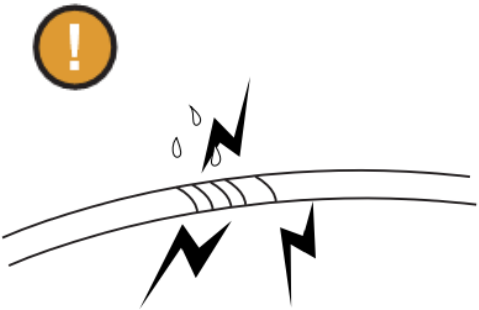

Quando precisar ajustar o pressostato, abra a carcaça do pressostato e use uma chave de fenda ou chave de fenda para girar o parafuso de ajuste de pressão na direção “+”.

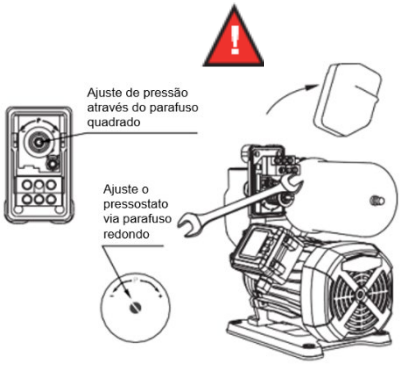

O pressurizador não deve operar mais por mais de cinco minutos com a válvula de saída fechada, pois a operação prolongada, sem alteração de fluxo causará o aumento da temperatura e pressão do líquido no corpo do pressurizador

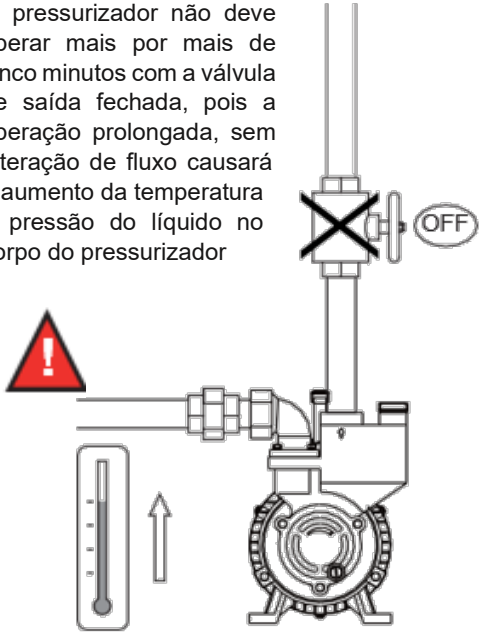

Limpar regularmente os materiais estranhos retidos na válvula de retenção e na tela do filtro para evitar obstrução e consequentemente a falha do fluxostato.

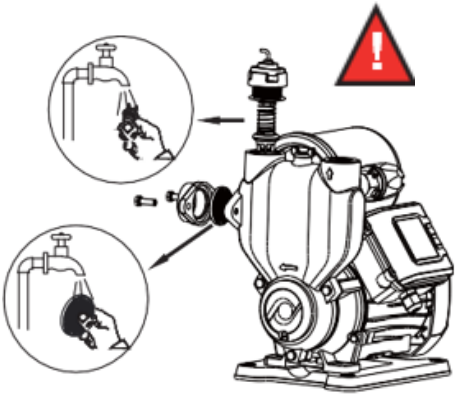

Após a instalação e uso, remova e descarte os materiais da embalagem em local adequado, de acordo com as normas locais.

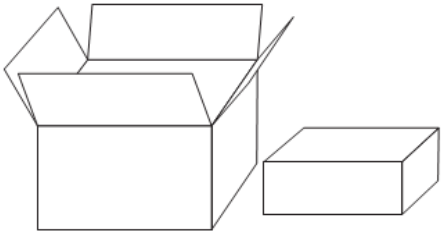

6. MANUTENÇÃO

Verifique regularmente a resistência do isolamento entre a bobina do pressurizador e o alojamento do estator. Quando estiver próximo ao ambiente de trabalho, a resistência do isolamento não deverá ser inferior a 5MΩ, caso contrário, você deverá tomar medidas relativas e usá-lo quando os requisitos forem alcançados. Antes de realizar qualquer operação de manutenção, você deve cortar o fornecimento de energia para garantir que o motor não funcione devido a uma operação ocasional.

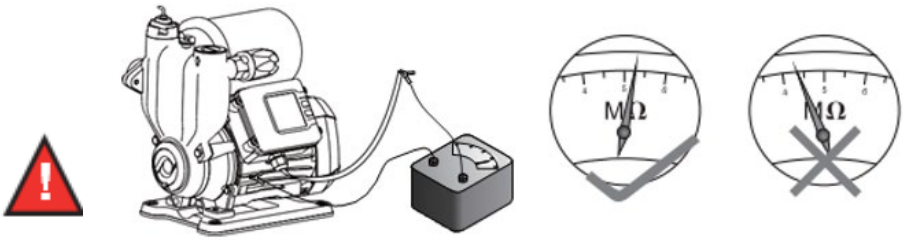

Quando a temperatura ambiente for inferior a 4°C, esvazie a água do equipamento para que o líquido não congele em seu interior e quebre o corpo do pressurizador. Antes de iniciar o pressurizador novamente, verifique se o eixo do pressurizador gira de maneira flexível e em seguida encha o corpo do pressurizador com água.
Se o pressurizador não estiver em uso por um longo período, desmonte os encanamentos, esvazie a água do pressurizador, limpe as principais peças e componentes, realize um tratamento à prova de ferrugem, coloque-o em local seco e ventilado e mantenha-o corretamente.

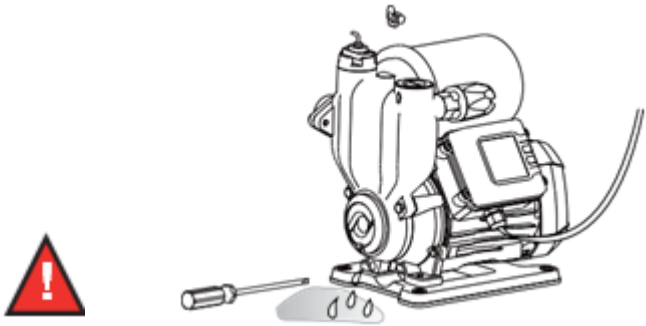

Teste de estanqueidade por ar: Após a desmontagem ou substituição de várias unidades de vedação, as peças de suporte de pressão e a máquina completa devem ser submetidas à um teste de pressão de água (ar) sob a pressão máxima de trabalho por 3 minutos e nenhum fenômeno de vazamento ou suor deve ocorrer.

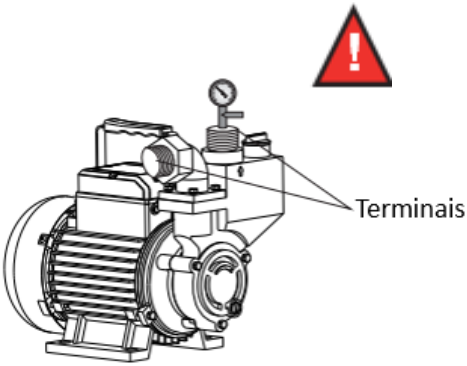

A cada três meses de uso, é necessário checar se o tanque de expansão está calibrado; caso seja necessário, reabasteça o ar do tanque de pressão conforme as especificações descritas em sua etiqueta.

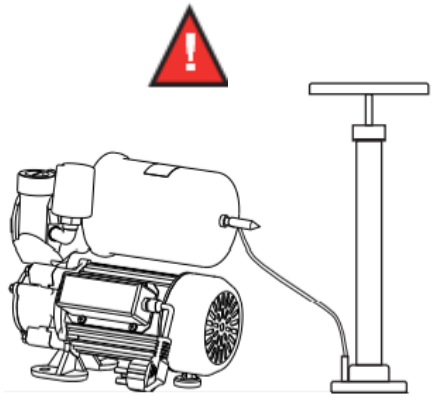

7. PROBLEMAS E SOLUÇÕES

FALHA	POSSÍVEL CAUSA	SOLUÇÃO
Dificuldade em Iniciar	1- Baixa Voltagem;	1- Peça a empresa de energia elétrica para resolver ou adicionar a tensão; no regulador e ajuste a tensão para 0,9 - 1,1 vezes o valor nominal;
	2- Fase padrão do pressurizador ou quebra do cabo;	2- Verifique o terminal da fiação, o interruptor e o cabo;
	3- Rotor preso;	3- Use a chave de fenda para alternar o eixo de rotação na extremidade do ventilador para fazê-lo girar de forma flexível ou desmontar o corpo do pressurizador para limpar os detritos
	4- Redução excessiva de tensão do cabo;	4- Engrosse o cabo corretamente
Fluxo ou pressão insuficientes	1- Seleção incorretado pressurizador;	1- Selecione o pressurizadorcorretamente;
	2- Tubulação de entrada longa demais, cabeçote alto ou dobragrave da tubulação;	2- Encurte a tubulação, use-a dentro da faixa de aplicação do cabeçote ou faça tubulação dobrar suavemente. Utilize curvas longas;
	3- Fonte de água insuficiente;	3- Verifique a fonte de água;
	4- Existem corpos estranhos bloqueando a tubulação de entrada,a tela do filtro ou a válvula de pé;	4- Lave e limpe a tubulação, a tela do filtro ou a válvula inferior e limpe os resíduos de bloqueio;
FALHA	POSSÍVEL CAUSA	SOLUÇÃO

O motor funciona, mas a água não é liberada	1- Há vazamento de arna tubulação de entrada de água;	1- Verifique se as tubulações e juntas de água estão bem vedadas e confirme se a vedação é confiável;
	2- Há ar retido nacavidade do pressurizador;	2- Reabasteça a água no corpo do pressurizador e descarregue o ar;
	3- O ar entra atravésdos elementos de vedação;	3- Ajuste ou substitua os elementos de vedação por novos;
	4 - O nível da água do poço está muito baixo;	4 - Ajuste a altura de instalação do pressurizador de água;
	5 - A válvula de pé não está aberta ou está seriamente bloqueada; A resistência da tubulação é grande; a altura de sucção muito alta.	5 - Verifique a flexibilidade da válvula de pé, remova a tampa, tente encurtar a tubulação de entrada de água e reduzir a altura de sucção
O motor não funciona	1- O protetor está desconectado ou o fusível está queimado;	1- Verifique se o cabeçote de uso ou a tensão de alimentação atendem às especificações. O motor não funciona quando está superaquecido; se não funcionar quando está resfriado, entre em contato com o revendedor local;
	2- O rotor está preso;	2- Limpe os detritos;
	3- A voltagem estámuito baixa;	3- Peça à empresa de energia elétrica para resolver ou adicionar o regulador de tensão;
	4- O cabo está quebrado;	4- Substitua o cabo;

FALHA	POSSÍVEL CAUSA	SOLUÇÃO
Eletrobomba não pode ser desligada quando a água não é usada	1- O nível da água é mais baixo que a sucção do pressurizador;	1- Reduza a altura de instalação do pressurizador;
	2- A pressão da tubulação de saída de água é menor que a pressão de parada do interruptor e não pode garantir que o interruptor seja completamente cortado;	2- Peça para um profissional diminuir adequadamente o valor da pressão do interruptor; primeiro corte a energia, remova a tampa do interruptor de pressão e use a chave de fenda para girá-lo lentamente na direção “-“ para uma posição apropriada;
	3- A bomba d’água é usada para bombear água em circulação;	3- Controle manualmente o interruptor;
	4- Não há válvula na tubulação de saída da eletrobomba e a água é bombeada diretamente para o tanque de água;	4- Instale uma válvula na tubulação desaída de água ou instale uma boia elétrica no tanque de água;
	5- A válvula de retenção está travada por causa dos detritos e não pode ser reiniciada ou há falha no fluxostato (Método de verificação: Desconecte o plugue do fluxostato no controlador para que a bomba pare);	5- Limpe os detritos da válvula de retenção ou substitua o fluxostato por um novo;
	6- O ajuste do pressostato está muito alto ou há falha no pressostato (Método de Verificação: Desconecte o plugue do pressostato do controlador e a bomba deve parar);	6- Peça a um profissional qualificado para diminuir adequadamente a pressão inicial do pressostato ou substitua o pressostato por um novo;

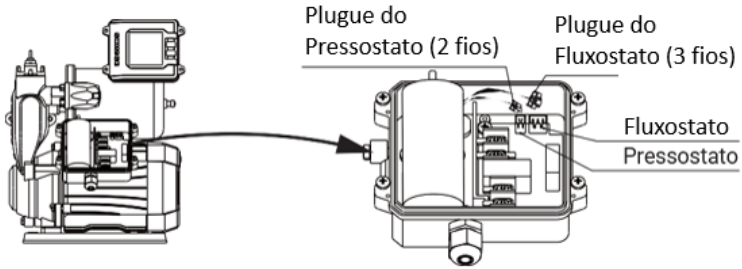

FALHA	POSSÍVEL CAUSA	SOLUÇÃO
A eletrobomba é frequentemente iniciada enquanto a água é usada	1- A saída de água da torneira é claramente menor do que a demanda;	1- Abra corretamente a torneira
	2- O tanque de expansão vaza ar e a pressão do ar é insuficiente, portanto, não possui função de reservatório;	2- Reabasteça o tanque de expansão com ar conforme o valor da pressão na etiqueta do tanque de pressão;
A eletrobomba não inicia quando a água é usada	2- A pressão da tubulação de entrada e saída de água é maior que a pressão inicial do pressostato;	2- Peça a um profissional qualificado para aumentar adequadamente a pressão do pressostato, se o pressurizador ainda não funcionar normalmente, substitua-o por um novo;

Notas:

1 – Todas as imagens do manual são esquemáticas e, portanto, a bomba pode não ser exatamente igual à dos desenhos deste manual;

2 – A performance do produto é melhorada constantemente, desse modo, o fabricante reserva-se no direito de realizar modificações caso exista a necessidade, desde que não afete as características do equipamento.

8. GARANTIA

Este produto possui garantia de um ano a partir da data de emissão da nota fiscal de compra com o número de série do equipamento.

O equipamento deve ser instalado de acordo com as especificações contidas nesse manual de instalação e utilizado de acordo com sua finalidade. Qualquer aplicação fora das orientações presentes, será considerado mau uso. A bomba não deve ser modificada ou reparada por pessoas que não sejam da rede de Assistências Autorizadas Rowa.

A GARANTIA NÃO SERÁ APLICADA NOS SEGUINTES CASOS:

- Não conformidade com o manual de instruções;
- Tentativa de reparo ou conserto por pessoa ou assistência não autorizada;
- Modificação na originalidade do produto;
- Utilizar componentes não originais no reparo da bomba;
- Avaria, como quedas;
- Uso inapropriado;
- Falta de manutenção e limpeza.

9. CONTATO

ROWA DO BRASIL INDUSTRIA E COMERCIO DE BOMBAS LTDA.
Site: www.bombasrowa.com.br
Telefone: (11) 3648-9294
Endereço: Rua Camacam, 505/519 - Vila Anastácio
São Paulo - SP | CEP: 05095-000

DEPARTAMENTO COMERCIAL
Celular (WhatsApp): (11) 98263-3598
E-mail: vendas@bombasrowa.com.br

DEPARTAMENTO TÉCNICO
Celular (WhatsApp): (11) 98263-1135
E-mail: atec@bombasrowa.com.br

SERVIÇO DE ATENDIMENTO AO CLIENTE
sac@bombasrowa.com.br

LINHA DE BOMBAS

RW

UMA SOLUÇÃO PARA CADA NECESSIDADE

bombasrowa.com.br bombasrowabrasil /bombasrowadobrasil rowabrasil

Imagens meramente ilustrativas
A Rowa do Brasil reserva-se ao direito de efetuar qualquer modificação sem aviso prévio.

E-mail: sac@bombasrowa.com.br
Tel.: (11) 3648-9294
Técnico: 0800-000-1650
Comercial: (11) 98263-3598

Bombas ROWA
Totalmente Silenciosas